ESSMANN
LICHT LUFT SICHERHEIT

ESSMANN® PVC-Aufsetzkranz 30 i und ih
ESSMANN® PVC-Aufsetzkranz 50 i und ih

2.4

2954307 Stand 8/2011 Technische Änderungen vorbehalten.

ESSMANN
LICHT LUFT SICHERHEIT

Produktbeschreibung

ESSMANN® PVC-Aufsetzkranz 30 i und ih
ESSMANN® PVC-Aufsetzkranz 50 i und ih

Die Vorteile der ESSMANN PVC-Aufsetzkränze 30 und 50 auf einen Blick:

- Variante in 50 cm Bauhöhe für die Anforderungen an eine erhöhte Wärmedämmstärke der Dachfläche
- Je nach Ausführung U-Wert U_{kr} bis 0,9 W/(m²K)* mit einer wärmebrückenfreien Konstruktion
- Systemplattform mit 2 Wärmedämmstufen (i und ih) für objektbezogenen Kundenbedarf
- Kompatibel mit allen ESSMANN Lichtkuppeln und vielen anderen ESSMANN Systemkomponenten
- Sondergrößen für Sanierungslösungen verfügbar

* Prüfzeugnis Fraunhofer Institut

Zur Sicherung von Personen vor Absturz kann der ESSMANN PVC-Aufsetzkranz in 30 cm und 50 cm Bauhöhe optional mit bis zu zwei ESSMANN Personen-Absturz-Sicherungskonsolen (PAS) ausgeführt werden!

Weitere Informationen unter www.essmann.de

ESSMANN GmbH
Im Weingarten 2
D-32107 Bad Salzuflen
Telefon +49 (0) 5222.791-0
Telefax +49 (0) 5222.791-236
E-Mail info@essmann.de
www.essmann.de

Ein Unternehmen der **ESSMANN GROUP**.

ESSMANN
LICHT LUFT SICHERHEIT

Produktbeschreibung

ESSMANN® PVC-Aufsetzkranz 30 i und ih
ESSMANN® PVC-Aufsetzkranz 50 i und ih

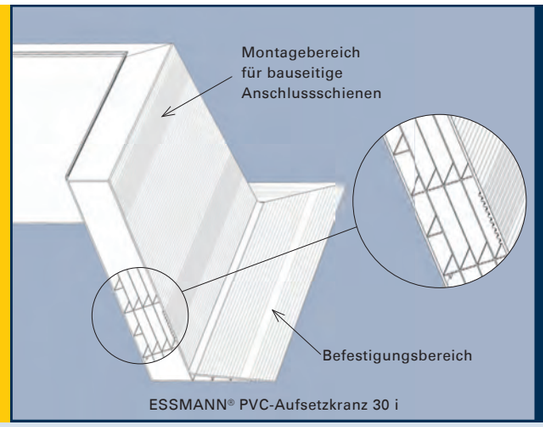

ESSMANN® PVC-Aufsetzkranz 30 i

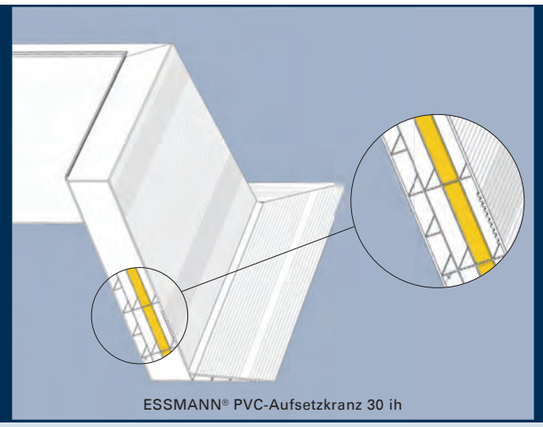
ESSMANN® PVC-Aufsetzkranz 30 ih

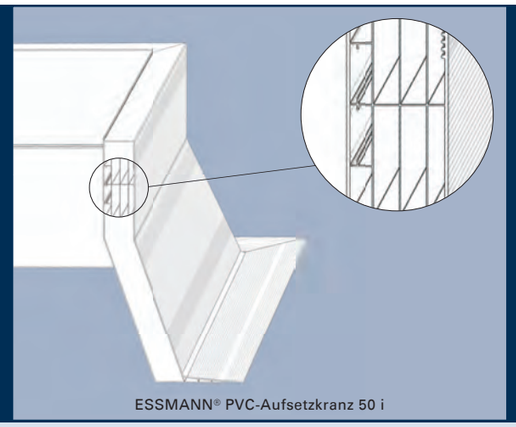
ESSMANN® PVC-Aufsetzkranz 50 i

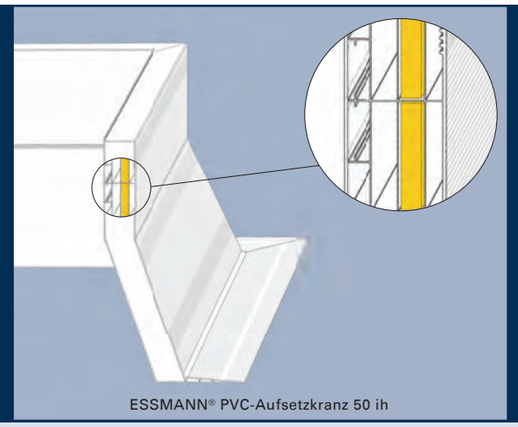
ESSMANN® PVC-Aufsetzkranz 50 ih

Die Innovation für gestiegene Anforderungen an die Wärmedämmung von Flachdächern verfügbar in Bauhöhen von 30 und 50 cm.

Die ESSMANN PVC-Aufsetzkränze aus Hart-PVC sind Systemkomponenten für die schnelle und problemlose Montage von Lichtkuppeln, Aufstellaggregaten und Doppelklappen. Der Einbau erfolgt direkt auf der tragenden Unterkonstruktion.

Die ESSMANN PVC-Aufsetzkränze 30 und 50 sind in den Ausführungen „i“* mit dem ESSMANN Mehrkammersystem und in „ih“** mit dem innovativen ESSMANN ih-Wärmedämmsystem verfügbar.

ESSMANN PVC-Aufsetzkränze 30 i und ih sowie 50 i und ih sind sowohl für den homogenen Anschluss von PVC-, PEC-, VAE-, und EVA-Dachbahnen, als auch für das **vollflächige** Einbinden mit Bitumendachbahnen geeignet.

Zusätzlich sind die zur Einbindung des Aufsetzkranzes notwendigen Befestigungsbereiche eindeutig gekennzeichnet.

Alle ESSMANN PVC-Aufsetzkränze eignen sich für die Montage auf Flachdächern und Dächern von Industrie-, Handels-, und Verkaufsgebäuden bis zu einer Dachneigung von max. 25°. **Zusätzlich erfüllt der ESSMANN PVC-Aufsetzkranz 50 i und ih durch seine Bauhöhe von 50 cm hervorragend die heutigen Ansprüche an eine erhöhte Wärmedämmstärke der Dachfläche. Auch Anforderungen, die sich durch eine Gefälledämmung ergeben, können mit den Varianten in 50 cm Bauhöhe erfüllt werden.**

Die Montage der Aufsetzkränze ist auf allen nach geltenden Normen errichteten Unterkonstruktionen möglich. Lediglich die Wahl der Befestigungsmittel ist dem entsprechenden Untergrund anzupassen.

Die ESSMANN PVC-Aufsetzkränze 30 i und ih sowie 50 i und ih können sowohl zur Tageslichtnutzung als auch zur Be-, Entlüftung, sowie ab der Nenngröße 100/100 für den Rauch- und Wärmeabzug genutzt werden.

	PVC AK 30 i	PVC AK 30 ih	PVC AK 50 i	PVC AK 50 ih	Norm
U-Wert (Aufsetzkranz) U_{kr}	1,2 W/(m²K)	0,9 W/(m²K)	1,3 W/(m²K)	1,0 W/(m²K)	DIN EN 1873 1), 2)
Aerodynamische Abzugsfläche Aa	0,6-3,9 m²	0,6-3,9 m²	0,6-4,3 m²	0,6-4,3 m²	DIN EN 12101-2 3)
Geometrische Abzugsfläche Ag/ Lichteinfallfläche	0,16-5,04 m²	0,16-5,04 m²	0,16-5,04 m²	0,16-5,04 m²	
Brandverhalten	E	E	E	E	DIN EN 13501-1
Brandverhalten	B2	B2	B2	B2	DIN 4102

Legende
* insulation (Isolation)
** insulation high (hohe Isolation)
1) Berechnet durch Fraunhofer Institut lt. Prüfbericht P7-205/2010
2) U-Wertangaben in Kombinationen mit unterschiedlichen Lichtkuppeln über das ESSMANN U-Wert Berechnungstool
3) Bei der Verwendung als Komponente des Rauch- und Wärmeabzugs ab Nenngröße 100/100